SLIM 27

KRAAB
SYSTEMS

МИНИМАЛЬНЫЕ РЕКОМЕНДУЕМЫЕ ЦЕНЫ НА МОНТАЖНЫЕ РАБОТЫ

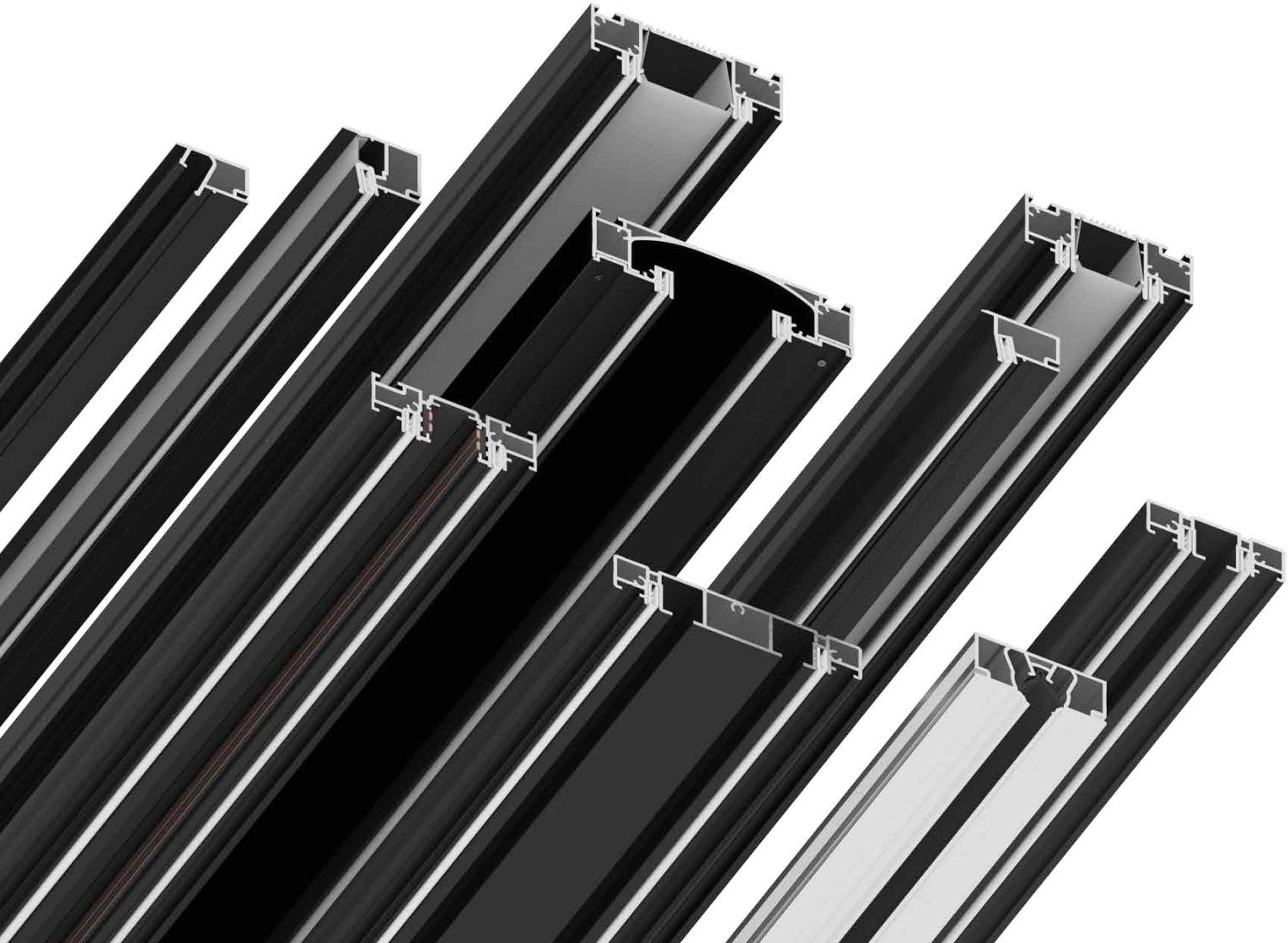

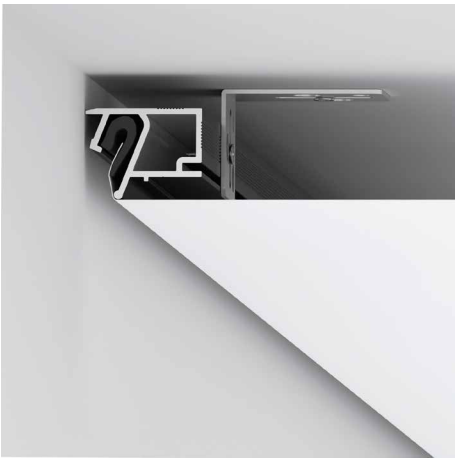

ТЕНЕВОЙ ПРОФИЛЬ SLIM EUROKRAAB

Монтаж 1 м.п.	**1250 р**
Обработка внутреннего угла 1 шт.	**500 р**
Обработка внешнего угла 1 шт.	**1000 р**

ТЕНЕВОЙ ПРОФИЛЬ SLIM EUROSLOTT

Монтаж 1 м.п.	**1650 р**
Обработка внутреннего угла 1 шт.	**500 р**
Обработка внешнего угла 1 шт.	**1000 р**

ПАРЯЩИЙ ПРОФИЛЬ SLIM VILLAR

Монтаж 1 м.п.	**1650 р**
Обработка внутреннего угла 1 шт.	**600 р**
Обработка внешнего угла 1 шт.	**1100 р**

! Все цены указаны без учета стоимости профиля и комплектующих для выполнения работ.

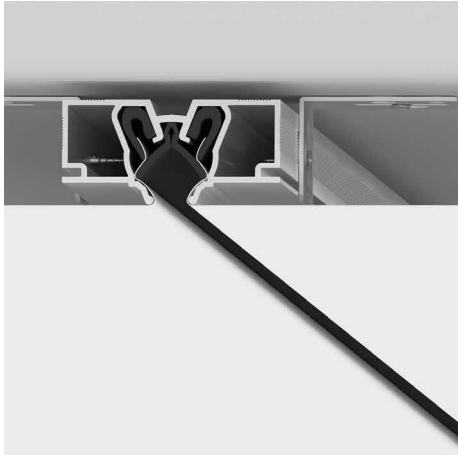

РАЗДЕЛИТЕЛЬНЫЙ ПРОФИЛЬ SLIM R

Монтаж 1 м.п.	**1550 р**
Поворот 1 шт.	**1500 р**
Примыкание 1 шт.	**2000 р**

ТРЕК-СИСТЕМА SLIM TRACK 01

Монтаж 1 м.п.	**3500 р**
Торец 1 шт.	**1500 р**
Поворот 1 шт.	**2000 р**
Примыкание 1 шт.	**2500 р**

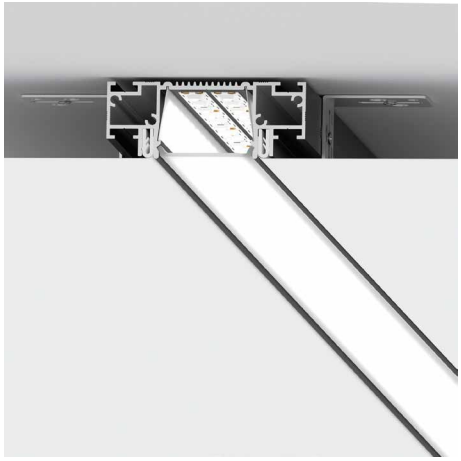

СВЕТОВАЯ ЛИНИЯ SLIM LINE

Монтаж 1 м.п.	**3500 р**
Торец 1 шт.	**1500 р**
Поворот 1 шт.	**2000 р**
Примыкание 1 шт.	**2500 р**

! Все цены указаны без учета стоимости профиля и комплектующих для выполнения работ.

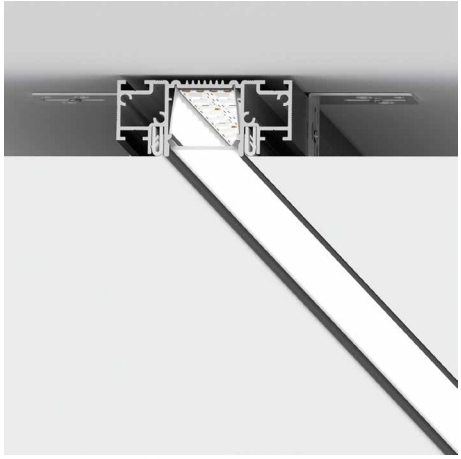

СВЕТОВАЯ ЛИНИЯ SLIM CANYON

Монтаж 1 м.п.	**3500 р**
Торец 1 шт.	**1500 р**
Поворот 1 шт.	**2000 р**
Примыкание 1 шт.	**2500 р**

НИШЕВАЯ СВЕТОВАЯ ЛИНИЯ SLIM 35

Монтаж 1 м.п.	**3500 р**
Торец 1 шт.	**1500 р**
Поворот 1 шт.	**2000 р**
Примыкание 1 шт.	**2500 р**

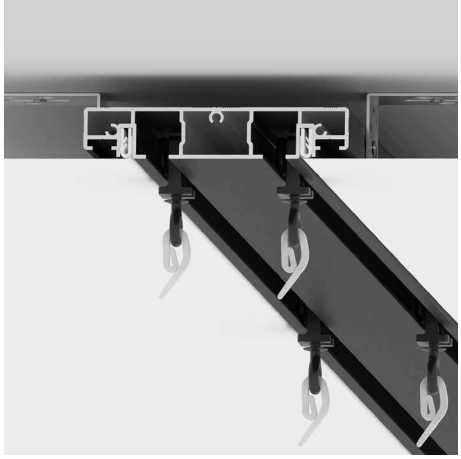

КАРНИЗНЫЙ ПРОФИЛЬ SLIM ROAD 02

Монтаж 1 м.п.	**3500 р**
Торец 1 шт.	**1500 р**
Поворот 1 шт.	**2000 р**
Примыкание 1 шт.	**2500 р**

! Все цены указаны без учета стоимости профиля и комплектующих для выполнения работ.

КАРНИЗНЫЙ ПРОФИЛЬ SLIM ROAD 01

Монтаж 1 м.п.	**3500 р**
Торец 1 шт.	**1500 р**
Поворот 1 шт.	**2000 р**
Примыкание 1 шт.	**2500 р**

! Все цены указаны без учета стоимости профиля и комплектующих для выполнения работ.